スタンダードタイプ２０ｃｍ換気扇 【OEC-20(ST)】

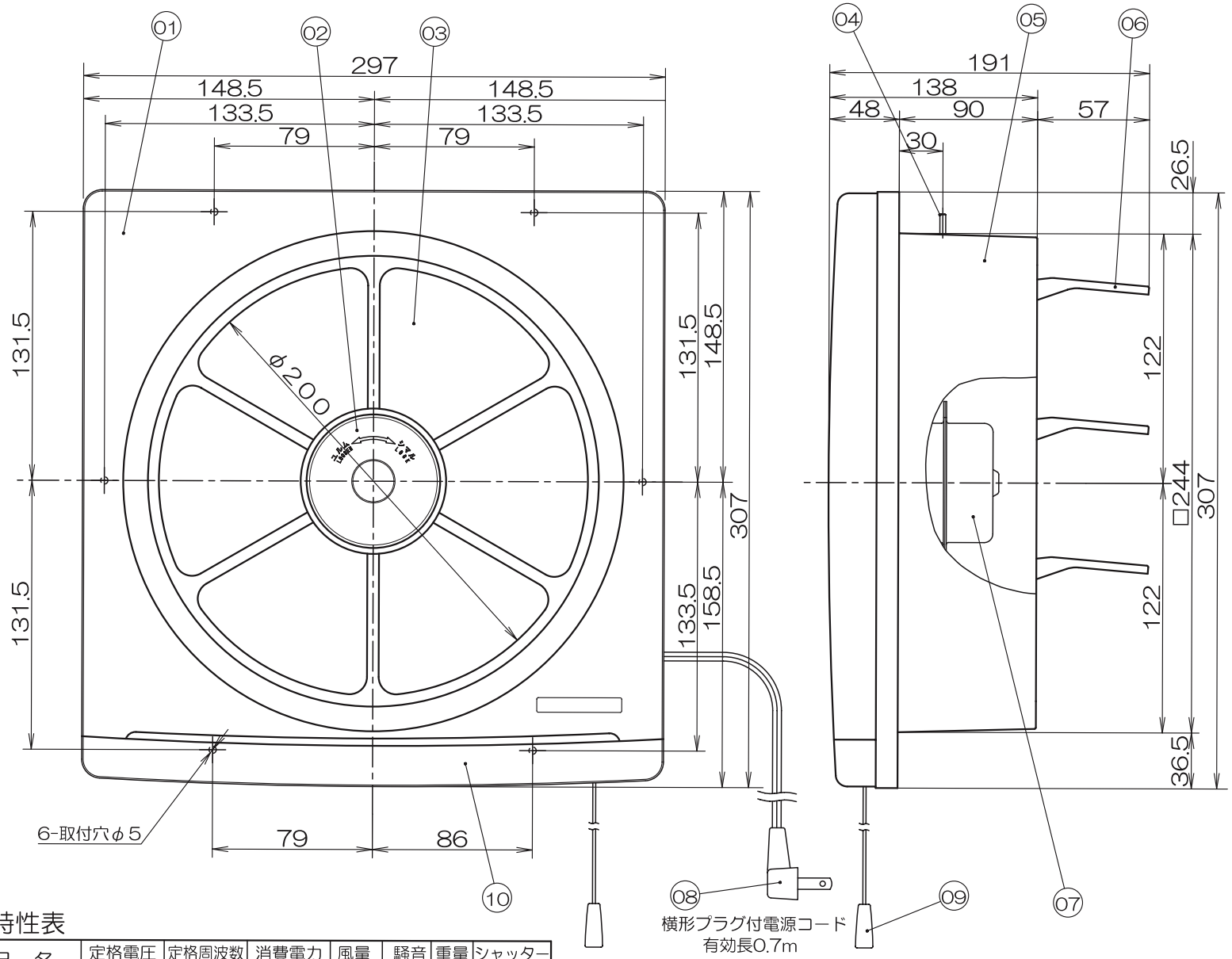

品番	品　名	材　質	備　考
01	パ ネ ル	ＰＰ	ホワイト
02	スピンナー	ＰＰ	ホワイト
03	20cmファン	ＰＰ	ﾗｲﾄｸﾞﾚｰ/ﾎﾜｲﾄ(ST)
04	取付ネジ		２本
05	本　体	ＰＰ	グレー
06	シャッター	ＰＰ	グレー
07	モーター		
08	横形プラグ		VFF-0.75
09	引キヒモ		ホワイト
10	油受け	ＰＰ	ﾗｲﾄｸﾞﾚｰ/ﾎﾜｲﾄ(ST)

■特性表

品　名	定格電圧 V	定格周波数 HZ	消費電力 W	風量 m3/H	騒音 dB	重量 kg	シャッター形式
20cm換気扇	100	50	18	522	41	1.9	連動式
	100	60	22	498	40		
許容範囲	±10%		±15%	±10%	$^{+3}_{-7}$dB		

・取付木枠寸法250×250
・20cmプロペラファン
・油受け付
・連動式シャッター．排気
・引キ紐スイッチ付
・オール樹脂製

機種	２０ｃｍ換気扇 スタンダードタイプ	図番	20031220-2	尺度		株式会社　英電社
図名	外形寸法図 OEC-20(ST)	製図	馬場	検図	高須	日付 2006/07/21

＊製品の仕様は．改良のため予告なしに変更することがありますのでご了承ください。