格子パネルタイプ１部屋用天井換気扇 [TK-225R1L1]
(24時間低風量換気対応型)強弱仕様

品番	品　名	材　質	備　考
1	前面パネル	ABS	ホワイト
2	ケーシング	PP	黒
3	六角ナット	鉄 (ｽﾄﾛﾝｸﾞｺｰﾄ)	M8
4	本　体	PP	黒
5	吹　出　口	ABS	1ヶ (黒)
6	モーター		
7	ネ　ジ	SUS304	4× 10-4本
8	ネ　ジ	SUS304	4× 15-4本
9	遮へい板	ABS	3ヶ (黒)
10	速結端子		
11	シロッコファン	PP	φ 120(黒)

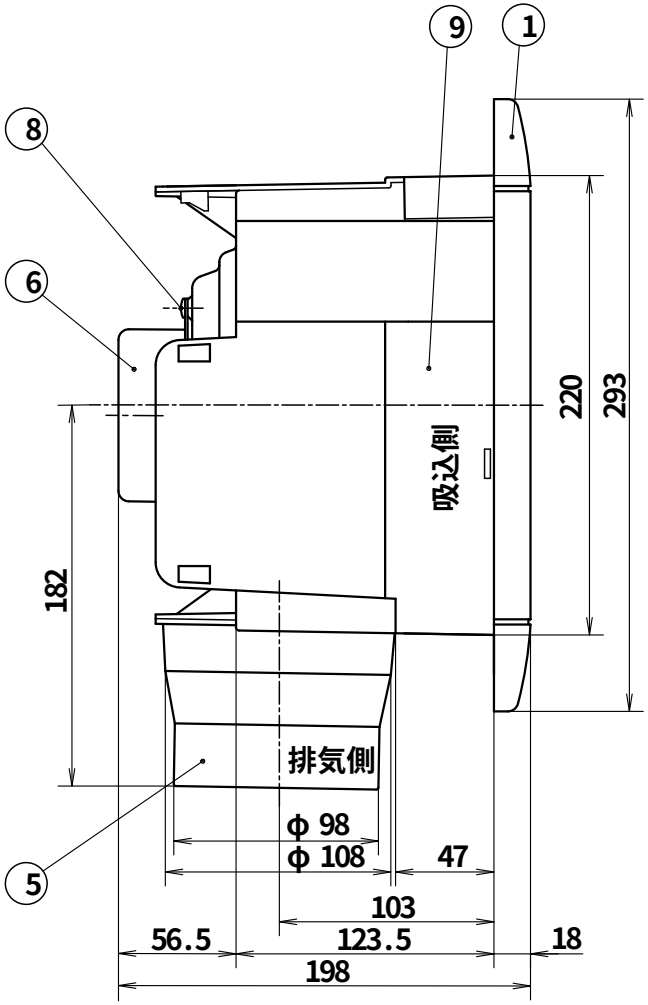

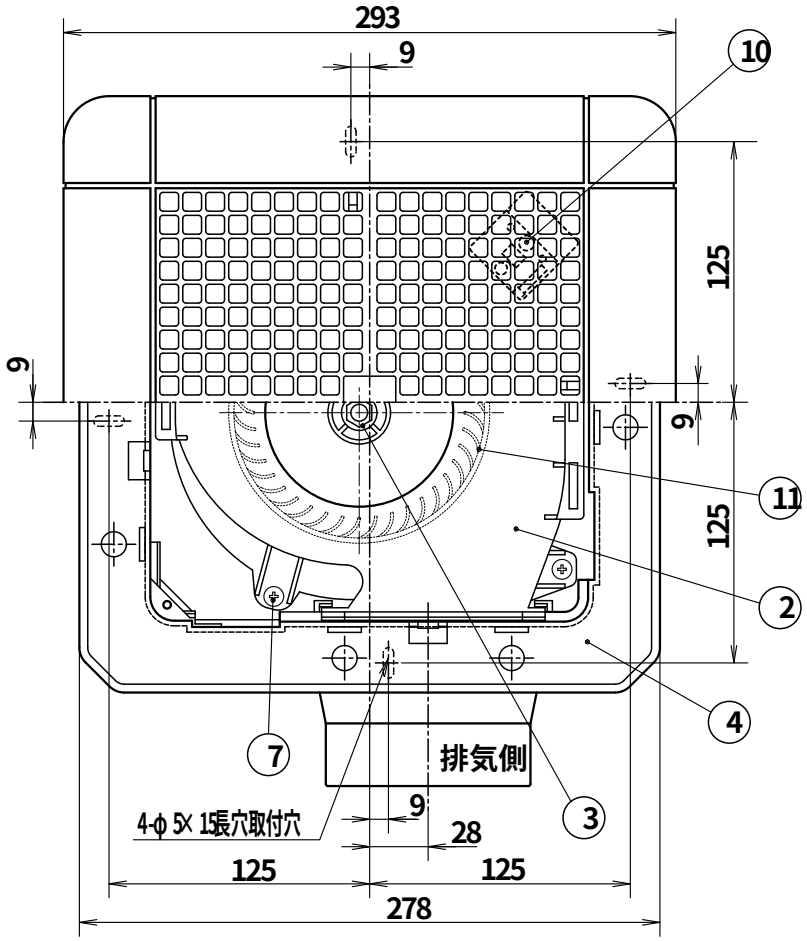

静圧・風量特性曲線

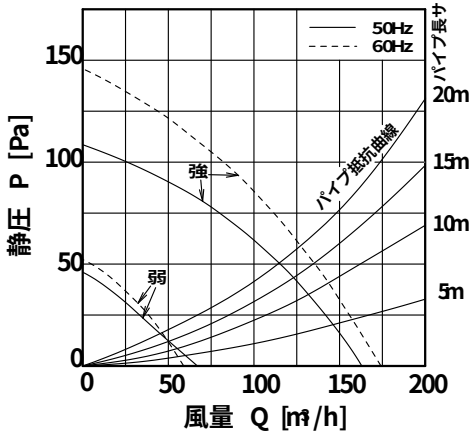

【配線図】

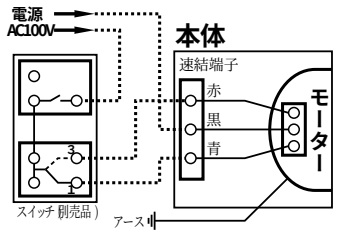

・製品埋込木枠寸法
　[内寸法]225× 225mm～ 240× 240mm
・適合パイプ　φ 100 [4番]
・吹出口スライド脱着式
・スプリングワンタッチ式パネル
・風逆流防止弁付

■特性表

品　名	定格電圧 V	定格周波数 Hz	定格入力 [W] 強	定格入力 [W] 弱	風量 [m³/H] 強	風量 [m³/H] 弱	騒音 [dB] 強	騒音 [dB] 弱	重量 kg	シャッター型式
１部屋用天井換気扇	100	50	23	11	163	67	38	27	2.3	風圧式
	100	60	27	11	174	59	39	26		

機種	１部屋用天井換気扇 TK-225R1L1	図番	20040123-01	尺度		高須産業株式会社
図名	外形寸法図	製図	馬場	検図	高須	日付 2004/01/23

＊製品の仕様は．改良のため予告なしに変更することがありますのでご了承ください。